SAKMA
WE, THE LIGHT

LSK 50

Superficie | Surface
LEF-

MONTAJE | ASSEMBLY

1

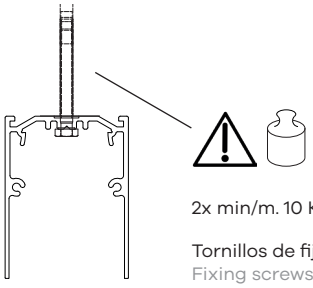

2x min/m. 10 KG

Tornillos de fijación no incluidos
Fixing screws are not included

2

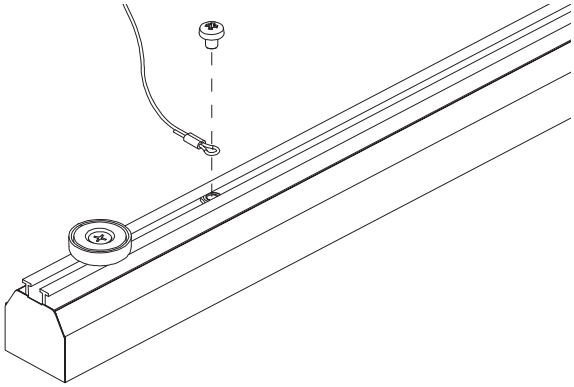

3

Este paso puede venir montado de fábrica
This step can come assembled from the factory

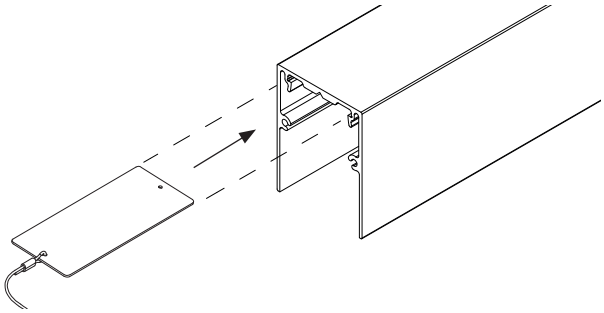

4

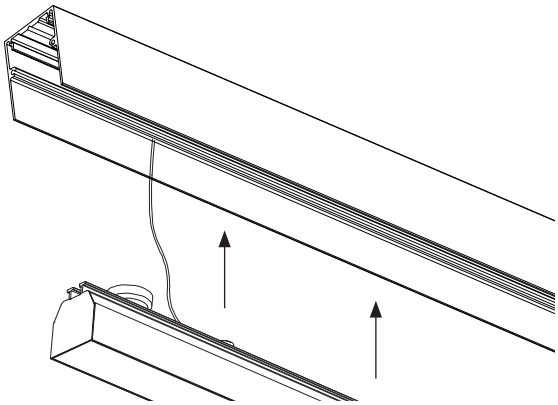

5

Este paso puede venir montado de fábrica
This step can come assembled from the factory

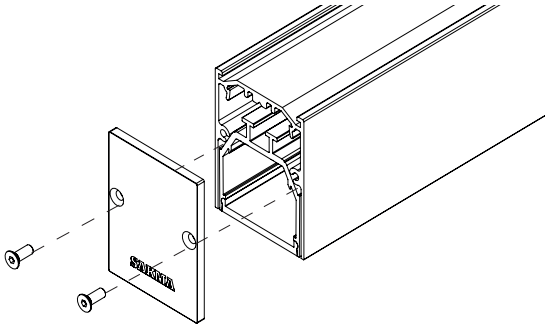

⚠ En caso de cualquier duda, antes de empezar la instalación, contactar con el servicio técnico de Sakma.

⚠ In case of any doubt, before starting the installation, contact Sakma technical service.

Debido a las continuas mejoras e innovaciones, las especificaciones pueden cambiar sin previo aviso. © Barcelona. SAKMA Electrónica Industrial SAU. Todas las indicaciones enumeradas en este manual están sujetas a nuestra política de garantía. SAKMA no es responsable por los daños causados por no seguir las instrucciones sobre el uso del producto.
Due to continuous improvements and innovations, specifications may change without notice. © Barcelona. SAKMA Electrónica Industrial SAU. All the indications listed in this manual are subject to our guarantee policy. SAKMA is not responsible for damage from failure to follow instructions regarding the product's use.

6

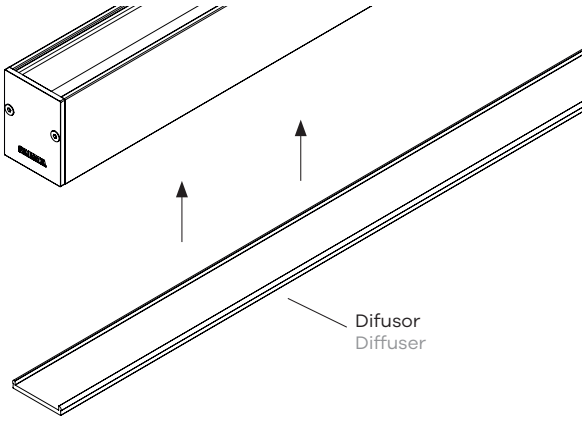

CONEXIONES | CONNECTIONS

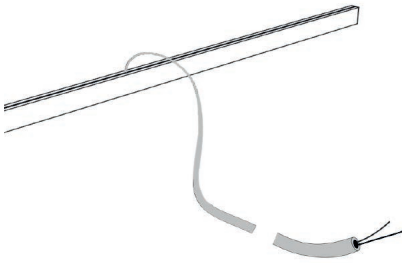

+ (Rojo | Red)
- (Negro | Black)

24 / 48 VDC
Según modelo
Depending on model

⚠ En caso de cualquier duda, antes de empezar la instalación, contactar con el servicio técnico de Sakma.

⚠ In case of any doubt, before starting the installation, contact Sakma technical service.

Debido a las continuas mejoras e innovaciones, las especificaciones pueden cambiar sin previo aviso. © Barcelona. SAKMA Electrónica Industrial SAU. Todas las indicaciones enumeradas en este manual están sujetas a nuestra política de garantía. SAKMA no es responsable por los daños causados por no seguir las instrucciones sobre el uso del producto.
Due to continuous improvements and innovations, specifications may change without notice. © Barcelona. SAKMA Electrónica Industrial SAU. All the indications listed in this manual are subject to our guarantee policy. SAKMA is not responsible for damage from failure to follow instructions regarding the product's use.